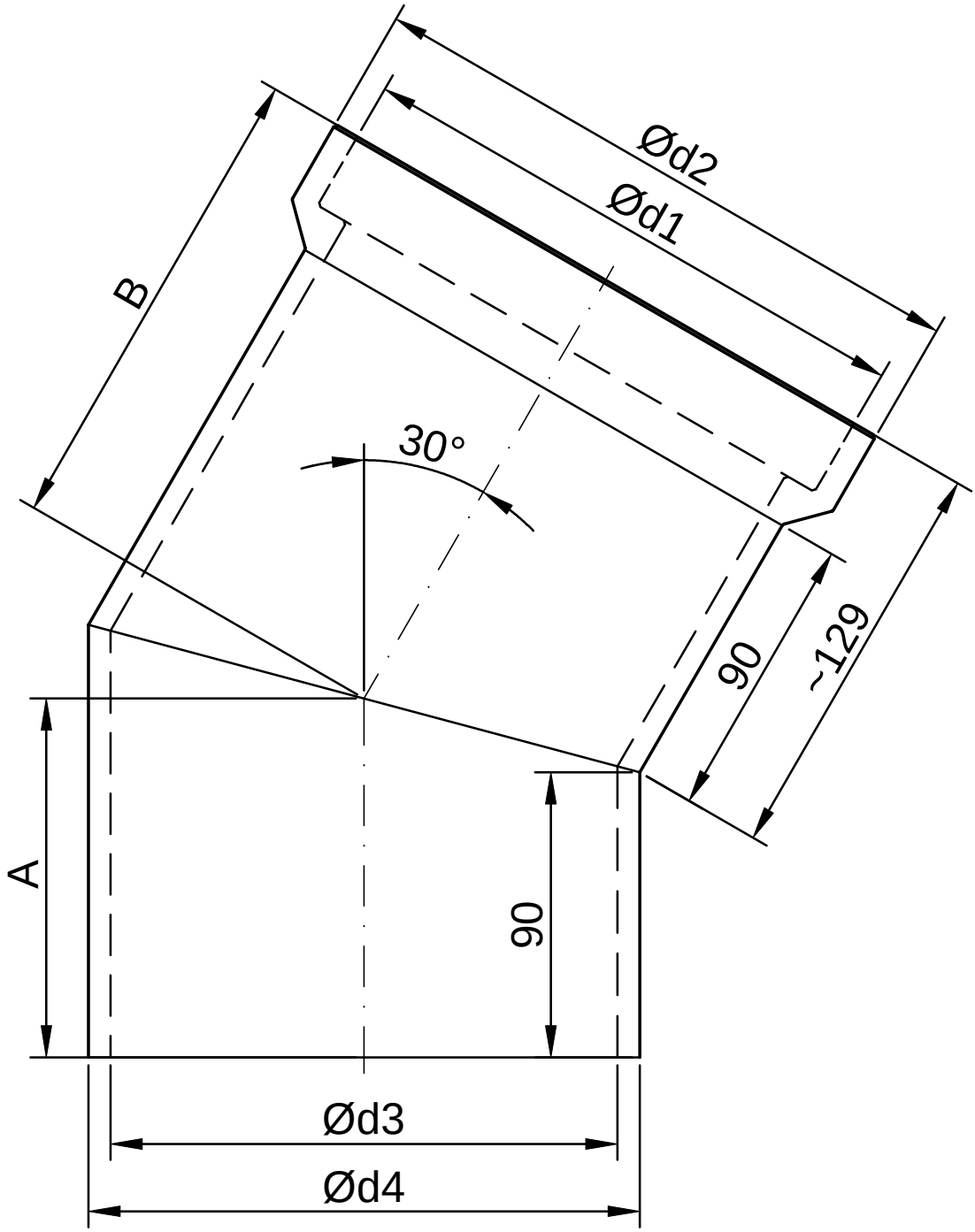

Średnica / Oznaczenie	80	100	120	140	160	180	200
g	6	6	6	7	7	8	8
d1	97	117	137	159	179	201	221
d2	109	129	149	173	193	217	237
d3	80	100	120	140	160	180	200
d4	92	112	132	154	174	196	216
A	102,3	105,0	107,7	110,6	113,3	116,3	118,9
B	141,5	144,2	146,9	149,8	152,5	155,5	158,1

Zaprojektowany przez	Sprawdzony przez	Sprawdzony przez	Data		Data	
JJ					2011-04-18	

LZMO

Kolano 30°

Wydanie	Arkusz
1	1 / 1