PAROTEC Sp. z o.o.
ul. Cisowa 9
60-185 Skórzewo

Karta techniczna

Spinka boczna do dachówki ceramicznej

Opis	Element przeznaczony do mocowania dachówek w postaci odpowiednio ukształtowanego drutu.Na jednym końcu drut jest rozpłaszczony i zagięty tworząc zaczep dostosowany do typu dachówki
Materiał	Drut stalowy gatunku C9D,lub C20D wg PN-EN 16120-2:2011 z powłoką cynkową (Z) lub ze stali odpornej na korozję typ 1.4301 ,1.4310 ,1.4307 wg PN-EN 10088-1:2007 lub PN-EN 10263-5:2004 lub inny o porównywalnych właściwościach, o średnicy 2,8mm (±0,1mm)
Wymiary	Uniwersalna UNI - (AxB)=65x48 mm do dachowki typu Röben - (AxB)=75x48 mm do dachówki typu Creaton – (AxB)=75x65 mm do dachówki typu Koramic – (AxB)=85x65 mm

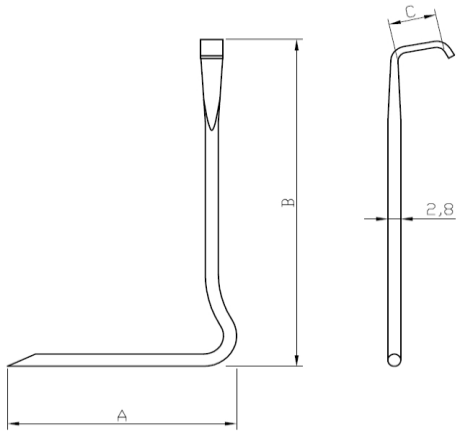

Spinka do dachówki typu Creaton i Koramic

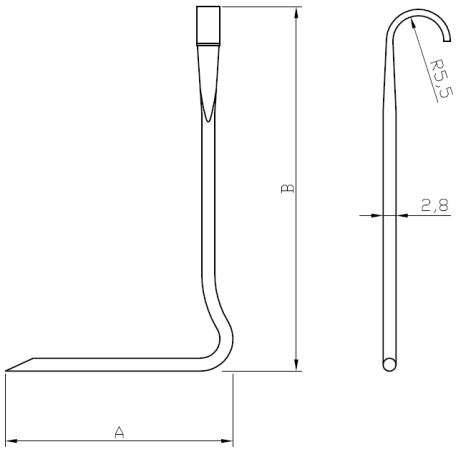

Spinka do uniwersalna UNI i do dachówki typu Röben